XTEC

XARXA TELEMÀTICA EDUCATIVA DE CATALUNYA

VIDEOTEX

GUIA DELS SERVEIS VIDEOTEX DE LA XTEC

Abril de 1991

Documentació actualitzada per

José Angel Sánchez Ortiz

Documentació actualitzada per:

José Angel Sánchez ORtiz

Generalitat de Catalunya
Departament d'Ensenyament
Programa d'Informàtica Educativa

Índex

1 INTRODUCCIÓ	5
1.1 Què és la XTEC ?	5
1.2 Què és el videotex ?	5
1.3 El Servei Videotex de la XTEC	7
2 ACCÉS AL SERVEI VIDEOTEX DE LA XTEC	9
2.1 Accés des del programa OLIMP	9
2.2 Accés des d'altres programes	9
2.3 Elecció de servei	10
2.4 Identificatiu d'usuari	13
2.5 Ús de les tecles de funció	15
2.6 Funcions auxiliars en línia	17
2.7 Desconnexió del servei	21
3 DESCRIPCIÓ DELS SERVEIS	23
3.1 El Servei de Missatgeria	23
3.2 El Servei de Preguntes i Respostes	38
3.3 El Servei de Noticiari	50
ANNEX I. EMULACIONS I PARÀMETRES DEL SERVEI VIDEOTEX DE LA XTEC	57
Imprès de sol·licitud d'usuari de la xtec	60

1 INTRODUCCIÓ

1.1 Què és la XTEC ?

La XTEC (**X**arxa **T**elemàtica **E**ducativa de **C**atalunya) és un servei telemàtic del Departament d'Ensenyament de la Generalitat de Catalunya, promogut pel Programa d'Informàtica Educativa, que té l'objectiu de fomentar la dimensió comunitària del sistema educatiu per facilitar-ne la comunicació entre els seus integrants i oferir diversos serveis concrets de naturalesa educativa.

El servei XTEC s'ofereix a través de dues modalitats de connexió:

Videotex

Duplex

Aquesta guia exposa les característiques generals del **Servei Videotex de la XTEC**, així com les característiques específiques i el mode de funcionament dels principals serveis concrets integrats dins del mateix.

1.2 Què és el videotex ?

Un servei videotex és un cas particular de servei telemàtic que respon a uns estàndards i unes condicions específiques. En general, un servei de videotex consisteix en la transmissió de dades contingudes en un ordinador central cap a usuaris

remots que tenen un dispositiu especial per rebre-les i visualitzar-les.

Aquest dispositiu pot ser una terminal especialitzada per fer aquesta feina o bé un ordinador personal dotat d'un mòdem i d'uns programes adequats per gestionar aquest tipus de comunicació i la seva presentació en pantalla.

La transmissió de les dades s'efectua mitjançant la línia telefònica.

El que caracteritza el videotex entre les aplicacions telemà tiques és, per una banda, la presentació de la informació en forma de pantalles successives d'una forma estandarditzada, i per l'altra, la capacitat de l'usuari per desplaçar-se d'una pantalla a la següent, tornar endarrera, anar directament a cercar la informació desitjada, etc.

El videotex permet de vehicular diferents tipus de serveis com, per exemple:

· noticiaris
· missatgeries
· consulta a bases de dades
· esbarjos: jocs, horòscops, etc.
· ensenyament a distància
· telecompra
· reserves d'hotel, d'avió, de tren
· consulta de comptes bancaris...

Els serveis públics de videotex, és a dir, els serveis que poden ser consultats des del propi domicili o el lloc de treball, estan experimentant una ràpida expansió arreu del món, sobre tot a Europa i en particular a França, on hi ha quatre milions d'abonats i més de tres mil serveis diferents.

No hi ha una norma internacional única per a la codificació de les dades trameses pels serveis videotex. A Europa hi ha actualment tres normes diferents:

CEPT 1 **(BTX)**
CEPT 2 **(MINITEL)**
CEPT 3 **(PRESTEL)**

Per exemple, França ha triat la norma CEPT 2, Alemanya la CEPT 1 i el Regne Unit la CEPT 3 com a normes oficiàls.

A Espanya, Telefònica ha optat per l'estàndard CEPT 1 mitjançant un servei anomenat **IBERTEX**.

1.3 El Servei Videotex de la XTEC

El servei Videotex de la XTEC té l'objectiu d'oferir als seus usuaris diversos serveis de naturalesa educativa, que són descrits a l'apartat **DESCRIPCIÓ DELS SERVEIS**.

El servei és accesible a través de dues modalitats d'accés:

Ibertex
Minitel

La forma de treball és similar en ambdós tipus d'accés, la principal diferència és la seva tarificació. Per usuaris de Barcelona i rodalies l'accés Minitel (anomenat també **Xarxa Commutada** perquè la comunicació té lloc a través d'aquest mitjà) és més econòmic, mentre que per usuaris més allunyats és preferible l'accés Ibertex.

El PIE ha desenvolupat i subministrat el programa **OLIMP**, que facilita l'accés al servei, als usuaris que disposen del mòdem **Kortex 1200**. Els usuaris que disposen de mòdems diferents hauran de seguir les instruccions específiques del seu mòdem i software associat, i configurar la comunicació i les tecles de funció, d'acord amb el que s'especifica a l'annex **EMULACIONS I PARÀMETRES DEL SERVEI VIDEOTEX DE LA XTEC**.

2 ACCÉS AL SERVEI VIDEOTEX DE LA XTEC

2.1 Accés des del programa OLIMP

El programa **OLIMP** permet accedir al servei Videotex de la XTEC sempre que es disposi d'un mòdem suportat per aquest programa. En aquests moments Olimp només suporta el mòdem **Kortex**.

Per poder dur a terme la seva funció, **OLIMP** haurà d'haver estat correctament instal·lat i configurat, tal i com s'indica al manual corresponent.

L'usuari triarà, dins del menú d'**OLIMP**, quina de les opcions

Videotex XTEC (Ibertex)
Videotex XTEC (Xarxa Commutada)

desitja utilitzar per accedir al servei.

OLIMP provocarà la connexió de forma automàtica i presentarà la pantalla d'acollida del sistema. Un cop establerta la connexió, en la modalitat commutada (Minitel), la pantalla quedarà fosca o amb caràcters procedents de la darrera connexió; l'usuari haurà de teclejar ↵ o **F9** per accedir a la pantalla d'acollida.

2.2 Accés des d'altres programes

Si es disposa d'un mòdem diferent del **Kortex 1200**, i un software associat, es pot

aconseguir la connexió amb el servei Videotex de la XTEC, seguint les instruccions dels manuals del mòdem i software i configurant la comunicació com s'especifica a l'annex **EMULACIONS I PARÀMETRES DEL SERVEI VIDEOTEX DE LA XTEC**.

Un cop establerta la connexió s'hauran de seguir les instruccions incloses dins l'apartat **Elecció de servei**.

2.3 Elecció de servei

Un cop establerta la connexió, una pantalla d'acollida de format similar a la que seguidament es mostra ofereix la llista de serveis disponibles i sol·licita a l'usuari que n'elegeixi un.

```
         GENERALITAT DE  CATALUNYA
         Department d'Ensenyament
               Benvinguts al
          SERVEI VIDEOTEX DE LA
                   XTEC


              MENÚ D'ACOLLIDA
1.      Missatgeria
        Preguntes i Respostes
2.      Noticiari
3.      Bases de dades documentals
4.      Enquestes i xerrades
5.      Estudiar a Catalunya

        PREMEU L'OPCIÓ   + ENVIAR
```

Aquesta llista de serveis pot variar: alguns serveis poden desaparèixer i d'altres hi poden ser afegits.

Els serveis que es presenten detalladament en aquesta guia són els indicats en negreta, és a dir:

Missatgeria
Preguntes i Respostes
Noticiari

El servei **Estudiar a Catalunya** conté informació especialitzada sobre els estudis que es poden cursar a Catalunya i pot consultar-se utilitzant mecanismes similars als que s'exposen per al **Noticiari.**

Els manuals complementaris especialitzats descriuen la resta de serveis.

Igualment cal notar que el funcionament del servei pot estar subjecte a modificacions. En tot cas, els usuaris seguiran els requeriments que el servei els proposi i aplicaran els conceptes generals que s'exposen en aquest manual.

L'elecció del servei es farà teclejant el número de l'opció desitjada, seguit d'**ENVIAR** (↵ , **#** en Ibertex). A partir d'aquest moment, l'usuari passarà a treballar amb el servei concret elegit.

L'opció número **1** dóna accés als serveis de **Missatgeria** i **Preguntes i Respostes**. Una elecció posterior permetrà escollir entre ambdós serveis.

La **Missatgeria** permet que els diferents usuaris es puguin trametre missatges tot respectant llur confidencialitat.

Preguntes i respostes és un tauler d'anuncis públic, d'intercanvi de requeriments i d'informació.

El **Noticiari** és una revista electrònica d'informació general sobre activitats d'informàtica educativa i d'altres temes educatius més generals.

La resta de serveis són:

Bases de dades documentals: consulta de les bases de dades documentals existents al servidor de la XTEC. Actualment es disposa de les bases:

SINERA: recursos educatius d'interès per a l'aprenentatge.

FORMACIÓ: activitats de formació del professorat, promogudes pel Departament d'Ensenyament.

MILANYS: història de Catalunya construïda per estudiants.

Enquestes i Xerrades: servei que permet respondre a enquestes o mantenir converses telemàtiques en directe amb altres usuaris.

A excepció de la **Missatgeria**, tots els serveis són accessibles a un usuari no identificat. És a dir, a qualsevol persona que hagi premut la tecla de ↵ a l'hora de donar l'identificador.

En canvi, per poder accedir al servei de Missatgeria cal haver-se identificat correctament, utilitzant els identificadors d'usuari que el PIE facilita, prèvia sol·licitud de l'imprès inclòs en l'annex **IMPRÈS DE SOL·LICITUD D'USUARI DE LA XTEC**.

2.4 Identificatiu d'usuari

L'identificatiu d'usuari és necessari per a l'ús del servei de Missatgeria, ja que aquest assegura la confidencialitat en la tramesa dels missatges a d'altres usuaris.

En concret, un cop elegida l'opció **1** del menú principal, el servei demana l'identificatiu a través d'una pantalla com la següent:

MISSATGERIA

I

PREGUNTES I RESPOSTES

Entreu el vostre **identificatiu**:

_

feu **F9**-fi per tornar al menú d'acollida

L'identificatiu té associada una contrasenya, que també caldrà teclejar, segons el requeriment del sistema.

La contrasenya és privada i l'usuari pot canviar-la usant l'opció disponible per a aquesta finalitat dins el servei de missatgeria.

Cal indicar que tant l'identificatiu com la contrasenya es teclejaran amb **MAJÚSCULES** i després es premerà **ENVIAR** (↵).

L'identificatiu d'usuari per accedir al servei Videotex de la XTEC té un màxim d'onze caràcters.

Els quatre primers caràcters indiquen el centre de treball al que l'usuari pertany. La resta de caràcters identifica més concretament l'usuari.

Si el codi d'usuari és d'ús general pel centre, aquests últims caràcters són la sèrie **+BUSTIA**.

En cas d'usuaris individuals, la segona part del codi es correspon, en general, al primer cognom tallat, si és massa llarg, o modificat en cas d'ambigüitat respecte a un altre usuari del mateix centre.

Els identificatius s'han de sol·licitar al PIE a través d'un formulari adient que s'inclou a l'annex **IMPRÈS DE SOL·LICITUD D'USUARI DE LA XTEC**.

El servei de Missatgeria també permet efectuar la tramesa d'un missatge a un grup d'usuaris predeterminat. Si hom vol constituir un grup d'usuaris cal sol·licitar-ho al PIE.

A l'apartat **CONSULTA DEL DIRECTORI** del servei de missatgeria es poden consultar els identificatius de les entitats i els centres donats d'alta a la XTEC, així com d'altres informacions d'interès.

D'altra banda, el PIE distribueix una **Guia d'Usuaris** on figuren els identificatius de tots els usuaris de la XTEC.

2.5 Ús de les tecles de funció

El treball al servei Videotex de la XTEC es fa en gran part amb les tecles de funció dels microordinadors terminals que accedeixen al servei, i així s'indica de forma general en seves les pantalles.

En general, cada tecla de funció correspon a una funcionalitat conceptual global, que en cada context específic adquirirà una funció concreta que s'indica en el propi servei.

Aquestes funcionalitats són per a les tecles de funció d'ús més comú:

F1 (AVANÇAR)	... Passar a la pàgina, paraula o línia següent.
F2 (RETROCEDIR)	... Tornar a la pàgina, paraula o línia anterior
F4 (GUIA/CANCEL·LAR)	... Obtenir ajut o bé cancel·lar actuació.
F6 (SUMARI)	... Finalitzar positivament una actuació global. Retorn a un nivell global anterior.
F9 (FI)	... Tornar al menú d'acollida.
F10	... Opcions diverses en línia en el cas del software **KXCOM** del mòdem **Kortex 1200**.
↵ (ENVIAR)	... Validar l'entrada d'una dada.

En general, el propi servei informarà de l'efecte associat a cada tecla en cada moment concret. Les tecles **F9** i **F10** es poden prémer en qualsevol moment de la connexió.

Per tal que l'ús de les tecles de funció sigui efectiu, aquestes han d'haver estat configurades de forma que generin uns codis preespecificats, que s'indiquen a l'annex **EMULACIONS I PARÀMETRES** DEL SERVEI VIDEOTEX DE LA XTEC. Quan es treballa amb el software

OLIMP que facilita el PIE, les tecles de funció ja estan configurades de forma adequada.

Si es treballa amb mòdems que no permeten configurar les tecles de funció en accés Ibertex és possible treballar teclejant les combinacions de caràcters alternatives següents:

/1#	en lloc de **F1**
/2#	en lloc de **F2**
/3#	en lloc de **F3**
/4#	en lloc de **F4**
/5#	en lloc de **F5**
/6#	en lloc de **F6**
/7#	en lloc de **F7**
/8#	en lloc de **F8**
/9#	en lloc de **F9**
#	en lloc de ↵

2.6 Funcions auxiliars en línia

Sovint es voldrà conservar sobre paper o en disc el contingut d'una o més pantalles mostrades pel servei de Videotex. La forma més còmoda de ferho és enregistrar aquestes pàgines en arxius aprofitant les opcions que ofereix el software del mòdem, que constitueixen les **Funcions Auxiliars en Línia**.

Tot seguit s'explica com tenen lloc aquestes actuacions en el cas del mòdem **Kortex 1200** del software **KXCOM**. Si es treballa amb mòdems alternatius s'haurà de consultar el manual de software del mòdem per veure com poden dur-se a terme, en el mateix, les funcionalitats aquí descrites.

Les següents opcions, es poden obtenir prement la tecla **F10**:

```
12:01:24

Enregistrar la pàgina
Fi d'enregistrament
Tramesa d'un arxiu
Fi de memorització
Capturar codis videotex
Suspendre la captura
Fi de la captura
Execució d'una macro
Fi de la macro
Tornar al menú principal
Tornar al terminal
Penjar
```

Qualsevol de les opcions es pot activar situant-se a sobre amb el cursor i prement ↵ , o la tecla corresponent a la lletra sobreil·luminada de cada opció.

Enregistrament ASCII de pàgines Videotex:

El programa de comunicacions del mòdem **Kortex 1200** ens permet de crear un arxiu en format **ASCII** sobre disc on podrem copiar un conjunt de pantalles per després poder-les imprimir des del sistema operatiu (comanda **PRINT**) o visualitzar-les (comanda **TYPE**) o fer amb aquest arxiu qualsevol altre tipus d'operació amb un processador de textos.

Les pàgines videotex en format **ASCII** s'han d'enregistrar una a una. En el moment de voler enregistrar la primera, haureu de prémer **F10** i triar l'opció **Enregistrar la pàgina**.

El microordinador us demanarà el nom del fitxer on es volen guardar les pàgines. Un cop donat aquest nom, la pàgina quedarà enregistrada en aquest fitxer.

Per enregistrar-ne una altra caldrà prémer **F10** i tornar a seleccionar **Enregistrar la pàgina**.

Quan ja no es vulguin enregistrar més pàgines, o es desitgi canviar de fitxer, cal prémer de nou **F10** i triar del menú l'opció **Fi d'enregistrament**.

Captura de codis Videotex

Una possibilitat alternativa és utilitzar les opcions de **Captura de Codis Videotex** sobre arxius preespecificats. Aquestes opcions permeten enregistrar les pàgines en format **VIDEOTEX** per

poder ser visualitzades posteriorment sense perdre altres detalls, a diferència de l'opció anterior.

Per activar aquesta captura cal prémer **F10** i elegir l'opció **Capturar codis videotex**, a continuació us demanarà el nom del fitxer on voldreu arxivar les pantalles capturades.

En aquest cas, l'opció de captura actua de forma continuada, i es poden usar combinant-les amb els serveis de captura ràpida d'informació que disposa el servei Videotex de la XTEC.

Per suspendre o finalitzar la captura cal elegir l'opció corresponent.

La visualització posterior, sense estar connectats a la línia telefònica, serà possible a través de l'opció de **Visualització videotex** (en mode **/t** per material Minitel i en mode **/CEPT** per material Ibertex), que podreu utilitzar si activeu localment el software **KCH** i hi trieu l'opció **Diversos** del menú principal.

A més, s'ha de tenir en compte que les visualitzacions es poden fer sense necessitat d'estar connectats a la línia telefònica, cosa que redueix el temps de connexió i el preu de la consulta.

Impressió de pàgines:

Si només es tracta de copiar sobre paper una sola pantalla, i si el vostre ordinador està connectat a

una impressora, podeu imprimir-la prement la tecla que permet fer aquesta operació (**ImprPant**).

Altres opcions:

Al manual del software del mòdem **Kortex 1200** trobareu la descripció completa de totes les funcions associades amb **F10**.

2.7 Desconnexió del servei

Per desconnectar-se físicament del servei, penjar el mòdem i deixar lliure la línia telefònica, cal utilitzar les opcions que així ho indiquen.

A l'entorn **OLIMP**, cal prémer durant la connexió la tecla **F10**.

A la pantalla apareixerà el següent menú:

12:21:04
Enregistrar la pàgina
Fi d'enregistrament
Tramesa d'un arxiu
Fi de memorització
Capturar codis videotex
Suspendre la captura
Fi de la captura
Execució d'una macro
Fi de la macro
Tornar al menú principal
Tornar al terminal
Penjar

Penjar
Confirmació
Anul.lació

Trieu l'opció **Penjar**, per confirmar-la situeu-vos-hi a sobre amb el cursor i premeu ↵ o la tecla sobreil·luminada.

Llavors l'ordinador us demanarà de confirmar aquesta ordre i, en fer-ho, quedareu desconnectats i tornareu al menú principal del software **OLIMP**.

Si per qualsevol motiu l'execució quedés al menú principal del programa **KXCOM**, apareixerà la pantalla:

```
KXCOM-2 1.33 PIE 18/03/91 Copyright (C) 1987 Henri TEBEKA et KORTEX

MENÚ PRINCIPAL
                              Nom                : Videotex XTEC
Repertori                     Número             : 3196570
Memorització                  Prefix per a marcar :
Marcar directament
Terminal                      Emulació           : Minitel
Esperant una trucada          Velocitat          : V23 1200/75 bauds
Contestador Minitel           Format             : 7 bits dades,1 parada
Diversos                      Paritat            : Paritat parell
Configuració
Fi

KORTEX-1200 en COM2Duració : 00:21:35          En línia : No
```

Trieu l'opció **Fi** amb les fletxes de desplaçament del cursor o amb la tecla **F**.

Tot seguit retornareu al **Menú Principal d'OLIMP**.

En cas de treballar amb mòdems alternatius haureu de consultar en el manual com s'efectua l'operació de desconnexió.

3 DESCRIPCIÓ DELS SERVEIS

3.1 El Servei de Missatgeria

3.1.1 Introducció

El servei de missatgeria permet la creació i tramesa de missatges a d'altres usuaris. Per tal de garantir la confidencialitat, aquest servei precisa l'ús de l'identificador de l'usuari que el sistema demana abans de permetre-hi l'entrada.

El servei permet transmetre missatges amb un màxim de deu línies de quaranta caràcters, en un màxim de deu usuaris simultanis. Cada un d'aquests usuaris pot, a la seva vegada, ser un grup prèviament constituït.

El menú principal del servei és el següent:

```
MISSATGERIA                   us .:GUIN+BÚSTIA
                              data:18/03/91
   1. Creació de missatges
   2. Lectura de missatges
   3. Modificació de missatges
   4. Consulta del directori
   5. Canvi de contrasenya
   teniu  0001  missatges no llegits
premeu la vostra opció:
SUM-F6:sortir.
F9-fi:menú d'acollida.
```

Si l'usuari té missatges encara no llegits, per pantalla es veurà una indicació on s'hi especifica el nombre.

Si no es veu aquesta indicació vol dir que no hi ha missatges pendents de llegir, encara que si que pot haver-n'hi de ja llegits, però no esborrats.

Els quatre primers punts corresponen a les funcionalitats normals del servei de missatgeria. El cinquè, **Canvi de Contrasenya**, serveix perquè un usuari pugui canviar-se la seva contrasenya si així ho desitja.

L'elecció de l'opció desitjada es fa prement el número associat seguit de ↵ .

Les tecles **F6** i **F9** permeten retornar al menú anterior i al menú d'acollida, respectivament.

3.1.2 Creació de missatges

Els passos necessaris per crear un missatge són:

Entrada dels destinataris
Entrada del missatge
Tramesa del missatge

Entrada dels destinataris:

En entrar a l'opció de crear un missatge, una pantalla com la inclosa mostra una llista buida on

s'han d'escriure els identifi catius dels destinataris fins un màxim de deu:

```
MISSATGERIA :CREACIÓ   us.  GUIN+BÚSTIA
______________________ data 18/03/91

Entreu la llista de destinataris:

  1- MOLLPALLAS.
  2- ...........
  3- ...........
  4- ...........
  5- ...........
  6- ...........
  7- ...........
  8- ...........
  9- ...........
 10- ...........

Podeu fer:
per validar un destinatari.........ENV-RT
per acabar la llista...............SUM-F6
per abandonar la creació ..........GUI-F4
```

Els identificatius dels destinataris han de teclejar-se seguits, cada un d'ells, de ↵ . Es pot usar com a identificatiu un nom de grup prèviament constituït, que estarà precedit pel caràcter \.

Les tecles de funció tenen les següents significats:

- **F4** : Abandonar la creació de missatges.
- **F6** : Validar la llista de destinataris i passar al procés d'**ENTRADA DEL MISSATGE**.

Si algun destinatari no és correcte, el sistema ho comunicarà abans.

ENTRADA DEL MISSATGE:

L'entrada del missatge es fa a través d'una pantalla com la que es mostra a l'exemple:

```
MISSATGERIA :CREACIÓ    us. :GUIN+BÚSTIA
________________________ data:18/03/91
       Entreu fins a deu línies de text

És important que vinguis dilluns 25, a la
reunió que tindrem a les 15.30.
Gràcies.
       El Director

SEG-F1 mot següent;    TOR-F2 mot ant.
REP-F3 inserir blanc;  GUI-F4 abandonar.
ANU-F5 suprimir espai; SUM-F6 sortir
```

Seguint les regles d'edició que s'indiquen tot seguit, els missatges poden tenir una grandària màxima de 10 línies de 40 caràcters:

- L'esborrat d'un caràcter es fa mitjançant la tecla **<RETROCÉS>**.
- Les tecles habituals d'edició (cursors, **<RePàg>**, etc) no tenen la mateixa funcionalitat que als processadors de textos.

Les tecles de funció tenen els següents significats:

F1 : Avançar a la paraula o línia següent.

F2 : Retrocedir a la paraula o línia anterior.

F3 : Inserir un blanc on és el cursor.

F4 : Abandonar la creació sense trametre el missatge.

F5 : Suprimir el caràcter o espai actual.

F6 : Finalitzar l'entrada del missatge i dur a terme la tramesa del mateix.

F9 : Tornar al **Menú d'Acollida** sense trametre el missatge.

F10 : Accés a les funcions auxiliars en línia.

TRAMESA DEL MISSATGE:

La tramesa del missatge té lloc quan ha finalitzat correctament l'entrada del mateix (prement **F6**).

El sistema informarà si la tramesa ha tingut lloc correctament o no, en una pantalla tal com:

```
MISSATGERIA :CREACIÓ    us .:GUIN+BÚSTIA
                        data:18/03/91

      EL VOSTRE MISSATGE HA ARRIBAT
              CORRECTAMENT

     per crear-ne un altre... TOR-F2
     menú de missatgeria..... ENV-RT
     menú general............ SUM-F6
```

Les opcions disponibles a continuació són les que apareixien en la pantalla anterior:

F2 : Creació d'un altre missatge.

F6 : Retorn al menú principal.

↵ : Retorn al menú de missatgeria.

3.1.3 Lectura de missatges

En triar aquesta opció es poden llegir els missatges que s'han tramès a la vostra bústia.

Si, estant buida es demana la lectura, l'ordinador mostrarà en pantalla el missatge:

NO HI HA MISSATGES

Si hi ha missatges, l'ordinador presentarà una pantalla del tipus:

```
MISSATGERIA :LECTURA   us .:GUIN+BÚSTIA
                       data:18/03/91

nombre total de missatges:02

missatge tramès per    :VIC1+BUSTIA
data d'emissió         :15/03/91
hora d'emissió         :18h17m
missatge número        :02  (missatge nou)

ATENCIÓ!
Ja és disponible la versió 4.50 del
programa "GESCOL".

INFORMEU-VOS.       SALUTACIONS,

                    JOSEP VALLDENEU

anul·lar ANU-F5  missatge anterior  TOR-F2
sortir   SUM-F6  missatge següent   SEG-F1
respondre REP-F3
```

Aquesta pantalla presenta l'estat de la bústia d'un usuari anomenat **GUIN+BUSTIA** i el darrer missatge arribat. En aquest cas la bústia conté dos missatges i l'últim, tramés per **VIC1+BUSTIA**, és el mostrat a la pantalla.

Quan un missatge ja havia estat llegit en una altra ocasió, en comptes de sortir a la pantalla l'especificació **missatge nou**, apareixerà la indicació **ja llegit**.

Les tecles de funció provoquen aquí les següents actuacions:

F1 : Veure el missatge següent a l'actual (més recent).

F2 : Veure el missatge anterior a l'actual (si n'hi ha).

F3 : Respondre al missatge actual (permetent la creació automàtica d'un missatge adreçat al destinatari que ha enviat el missatge en procés de lectura).

F5 : Anul·lar el missatge actual (l'elimina de la bústia). És aconsellable fer servir aquesta opció a fi de no donar lloc a una acumulació innecessària de missatges ja llegits.

F6 : Sortir al menú principal.

F9 : Sortir al **Menú d'Acollida**.

F10 : Funcions auxiliars en línia.

3.1.4 Modificació i anul·lació de missatges

Aquesta opció permet de modificar o anul·lar un missatge ja tramès a condició que el destinatari encara no l'hagi llegit.

Cal remarcar que la modificació o anul·lació de missatges s'han de fer específicament per a cada destinatari als que hagin estat adreçats, no podent

efectuar-se de cop per a tot el grup que hagi estat objecte de l'enviament.

En entrar a l'opció, el sistema demana l'identificatiu del destinatari del missatge ja tramès i, un cop entrada aquesta informació, presenta en pantalla el darrer missatge que s'ha tramès, a aquest ususari.

Si el missatge ja ha estat llegit pel seu destinatari, la pantalla us ho indicarà i us informarà de que no és possible modificar-lo.

Si la modificació és possible, veureu una pantalla del tipus següent:

```
MISSATGERIA :MODIFICACIÓ     us:GUIN+BUSTIA
                             data:19/03/91
---------------------------------------------
nom del destinatari   :MOLLPALLAS
nombre de missatges   :0001
missatge número       :0001 data:18/03/91
---------------------------------------------
És important que vinguis dilluns 25, a la
reunió que tindrem a les 15.30.

Gràcies.

       El Director
---------------------------------------------
anul·lar ANU-F5 missatge anterior  TOR-F2
sortir   SUM-F6 missatge següent   SEG-F1
         modificació  ENV-RT
```

Si no és el missatge desitjat, ús podeu situar sobre un altre missatge, seguint les regles de navegació abans esmentades:

F1 : Avançar al missatge següent.

F2 : Retrocedir al missatge anterior.

Per modificar un missatge polseu ↵ . Per anul·lar-lo cal prémer **F5**.

En iniciar l'actuació de modificació, es presentarà una pantalla com la inclosa:

```
MISSATGERIA :MODIFICACIO us.:GUIN+BUSTIA
                            data:19/03/91
---------------------------------------------
nom del destinatari :MOLLPALLAS
nombre de missatges :0001
missatge número     :0001 data:18/03/91


Modifiqueu el missatge:
---------------------------------------------
És important que vinguis dilluns 25, a la
reunió que tindrem a les 15.30.
Porta els estudis que heu fet.
Gràcies.

       El Director
---------------------------------------------
SEG-F1 mot següent;     TOR-F2 mot ant.
REP-F3 inserir blanc;   GUI-F4 abandonar
ANU-F5 suprimir espai;  SUM-F6 sortir
```

Les actuacions de modificació seguiran regles similars a les especificades pel cas de la creació de missatges, és a dir:

F1 : Passar a la paraula o línia següent.

F2 : Tornar a la paraula o línia anterior.

F3 : Inserir un blanc on és el cursor.

F4 : Abandonar la modificació sense cap efecte.

F5 : Suprimir caràcter o espai actual.

F6 : Trametre el missatge substituint la versió anterior.

F9 : Tornar al menú d'acollida sense cap efecte.

F10 : Funcions auxiliars en línia.

3.1.5 Consulta del directori

Aquest servei permet conèixer els quatre primers caràcters associats a cada centre docent, útils per a la confecció dels identificatius d'usuari.

La localització es realitza a partir de la seva ubicació geogràfica i del tipus de centre.

També permet conèixer d'altres informacions d'interès, tal com els noms dels grups d'usuaris de domini públic i els codis d'actuació institucional.

D'entrada es presenta la següent pantalla:

```
MISSATGERIA:DIRECTORI     us .:GUIN+BUSTIA
                          data:19/03/91

Podeu obtenir informació sobre els
codis de les bústies institucionals
i dels centres.

Podeu fer SUM-F6 per retornar al menú
de missatgeria en qualsevol moment.

 Codis dels centres                ENV-RT
 De les bústies institucionals SEG-F1
 Codis dels grups d'interès        TOR-F2
```

Polsant l'opció corresponent als centres (↵), sortirà:

```
MISSATGERIA:DIRECTORI     us.:GUIN+BUSTIA

                          data:19/03/91

 LOCALITZACIÓ TERRITORIAL
   1.DD. TT.     Baix Llobregat.
   2.DD. TT.     Barcelona I - Ciutat
   3.DD. TT.     Barcelona II- Comarques
   4.DD. TT.     Girona.
   5.DD. TT.     Lleida.
   6.DD. TT.     Tarragona.
   7.DD. TT.     Vallès Occidental.
                            opció:
```

Ara, elegint l'ubicació geogràfica (**2**), es veurà:

```
MISSATGERIA:DIRECTORI   us .:GUIN+BUSTIA
                        data:19/03/91

 LOCALITZACIÓ TERRITORIAL

    1.DD. TT.  Baix Llobregat.
    2.DD. TT.  Barcelona I - Ciutat.
    3.DD. TT.  Barcelona II- Comarques.
    4.DD. TT.  Girona.
    5.DD. TT.  Lleida.
    6.DD. TT.  Tarragona.
    7.DD. TT.  Vallès Occidental.
                        opció:2
  TIPUS DE CENTRE

  1.Instituts de Batxillerat (IB,IBX)
  2.Formació Professional (IFP,IPFP,SFP)
  3.Instituts d'Ensenyament Secundari
  4.Centres de recursos (CR)
  5.Ensenyament Primari
  6.Altres
     premeu la vostra opció:
```

Triant el tipus de centre (**2**), hom obtindrà una pantalla tal com:

```
MISSATGERIA:DIRECTORI     us .:GUIN+BUSTIA
                          data:19/03/91

DD. TT. Barcelona I - Ciutat
Instituts de Formació Professional
   IFP  BARRI BESÓS           BBFP
   IFP  GUINEUETA             GUIN
   IFP  PATRONAT RIBAS        PARI
   IFP  PINTORS DECORADORS    PIDE
   IFP  POBLE NOU             PONO
   IFP  SALVADOR SEGUÍ        SASE
   IFP  St.ANDREU-
        FRANCESC LAYRET       FRLA
   IPFP ESCOLA DEL TREBALL    ESTR
   IPFP VERGE DE LA MERCÈ     VEME


TOR-F2->DIRECTORI  ENV-RT->SEG. PÀGINA
```

Amb la tecla ↵ es passa a la següent pàgina, si n'hi ha.

Si es polsa aquesta tecla a l'última pàgina es torna a la pàgina anterior.

Cada pàgina proporciona, pels centres inclosos, el tipus de centre, el nom i el codi de quatre caràcters de la XTEC.

3.1.6 Canvi de contrasenya

Aquesta opció permet de canviar la contrasenya personal privada de l'usuari per una altra.

```
MISSATGERIA                     us .:GUIN+BÚSTIA
________________________________ data:19/03/91

Entreu la nova contrasenya _



Si no voleu fer-ho premeu SUM-F6
```

És convenient fer-ho en el moment que l'administrador del servei comunica a l'usuari la seva contrasenya inicial, i canviar-la per una altra que només conegui ell i li resulti fàcil de recordar.

Ha d'entrar-se la nova contrasenya i prémer ↵ :

```
MISSATGERIA                     us .:GUIN+BÚSTIA
________________________________ data:19/03/91

Entreu la nova contrasenya SAMARRAMALA


   per confirmar el canvi premeu ENV-RT

   per no fer-ho premeu SUM-F6
```

Si no es desitja fer efectiu el canvi, es pot abandonar aquesta actuació prement **F6**.

Les tecles **F9** i **F10** mantenen el significat habitual.

Atenció!: cal recordar la contrasenya perquè sense ella no es podrà entrar al servei de missatgeria i caldrà sol·licitar un identificador nou al PIE.

3.2 El Servei de Preguntes i Respostes

3.2.1 Introducció

El servei de Preguntes i Respostes permet l'intercanvi de requeriments (preguntes) i informacions (respostes) de forma pública entre els integrants del sistema educatiu.

Per llegir les preguntes i les respostes no cal haver-se identificat. Per donar lloc a una pregunta o a una resposta, cal haver-se identificat amb l'identificatiu d'usuari o, en cas de no disposar-ne, prémer ↵ quan el sistema demana l'identificatiu d'usuari, i entrar un **pseudònim** en el moment que ho demani el sistema.

Les preguntes i les respostes estan classificades per temes. És important situar les preguntes dins l'àrea temàtica adequada, a fi de facilitar la seva posterior localització.

El menú d'entrada a aquesta opció ens mostrarà la llista de temes:

```
        PREGUNTES    I    RESPOSTES

                T E M A R I

   1   INFORMÀTICA I TELEMÀTICA
   2   CIÈNCIES
   3   HUMANITATS
   4   TECNOLOGIA
   5   AFECCIONS: CINEMA, ESPORTS...
   6   D'ALTRES
   7   PREINSCRIPCIÓ UNIVERSITAT

          PÀG.SEG.  :   F1-SEG
          PÀG.ANT.  :   F2-TOR
          SORTIR    :   F6-SUM

quin tema vols consultar:
```

Les tecles de funció permeten navegar pel menú de temes (si la longitud d'aquest ho fa necessari) de la forma habitual.

Per entrar al tema triat, cal indicar el número corresponent, seguit de ↵ .

3.2.2 Consulta de preguntes

Ja dins del tema triat, apareix una pantalla semblant a aquesta:

```
PREGUNTES
           data  : 22/03/91 hora:17.50
           usuari: MANELIC
TEMA: INFORMÀTICA I TELEMÀTICA

1 emissor: * Curiós      data:21/03/91
    títol: Hipertext
2 emissor: ESMI+BÚSTIA   data:20/03/91
    títol: INFORMÀTICA A L'ESCOLA
3 emissor: * Curiós      data:18/03/91
    títol: Modula
4 emissor: ESGRBOADA     data:17/03/91
    títol: SCULPT
5 emissor: ESGRBOADA     data:17/03/91
    títol: PASCAL

Pàg.anterior : TOR-F2   llegir  preg: 1
Pàg.següent  : SEG-F1  escriure preg: 2
Demanar ajut : GUI-F4
Sortir       : SUM-F6
                    TRIEU L'OPCIÓ:
```

A la part superior d'aquesta pantalla figura la data i l'hora de connexió, i el tema de l'apartat on s'ha entrat.

Si l'usuari ha entrat prèviament un identificatiu registrat, aquest apareixerà a la tercera línia de la

pantalla. En aquest cas, per exemple, es tracta de l'usuari registrat amb l'identificatiu **MANELIC**. Altrament, es veurà el missatge **no identificat**.

A continuació es veuran les primeres cinc preguntes del tema, amb l'identificatiu de l'usuari emissor, el títol que va posar a la seva pregunta, i la data en què va ser plantejada.

Dins de cada tema, les preguntes formen una llista ordenada per data de recepció que comença per les preguntes més recents. Cada pregunta rep un número que la identifica segons la seva posició dins d'aquesta llista.

En una pantalla només es visualitzen alhora cinc preguntes, per accedir a la resta de les preguntes cal emprar les tecles de funció **F1** (pàgina següent) i **F2** (pàgina anterior).

La tecla **F4** fa aparèixer un text d'ajut que resumeix les possibilitats del servei de preguntes i respostes.

La tecla **F6** (sortir) permet retornar al menú d'elecció de temes.

La tecla **2** permet crear noves preguntes (vegeu l'apartat **Creació de noves preguntes** més endavant).

La tecla **1** permet llegir el text d'una pregunta, i, a partir d'aquesta, veure les seves respostes associades, i si es vol, afegir-hi una nova resposta. Després d'escollir aquesta opció, caldrà identifi-

car la pregunta que es vol visualitzar, entrar el seu número i acabar amb la tecla ↵ .

Els títols donats a les preguntes poden ajudar a triar les que són d'interès per un usuari particular.

La següent pantalla ens mostra un exemple de visualització del text d'una pregunta:

```
PREGUNTES
     data  : 22/03/91 hora:17.51
     usuari: MANELIC
TEMA: INFORMÀTICA I TELEMÀTICA
Títol:  Modula

________________ Text ________________
Què és el Modula?

SORTIR: SUM-F6  RESPOSTES: SEG-F1
Número de respostes associades: 1
```

En aquesta pantalla es veu el títol de la pregunta, el seu text, i el nombre de respostes associades (si n'hi ha), produïdes per part d'altres usuaris.

La tecla **F6** permet retornar al menú anterior d'accés a la llista de les preguntes d'un tema.

Altrament, per passar a visualitzar les respostes associades, o per escriure noves respostes cal prémer la tecla **F1**.

Les tecles **F9** i **F10** mantenen el significat habitual.

3.2.3 Consulta de respostes associades

En passar a consultar les respostes associades a una pregunta es visualitza una pantalla com aquesta:

```
RESPOSTES
            data   : 22/03/91 hora:17.52
            usuari: MANELIC
  TEMA: INFORMÀTICA I TELEMÀTICA
          Títol de la pregunta
       Modula

1  emissor: MODULERO    data:19/03/91
   text: EL MODULA ÉS UN LLENGUATGE

Pàg.anterior : TOR-F2   llegir  resp: 1
Pàg.seguent  : SEG-F1  escriure resp: 2
Demanar ajut : GUI-F4
Sortir       : SUM-F6

                        TRIEU L'OPÇIÓ:
```

Per a cada pregunta, les respostes associades també formen una llista ordenada per data de recepció que comença per les respostes més recents. Cada

resposta rep un número que la identifica segons la seva posició dins d'aquesta llista.

En una pantalla només es poden visualitzar alhora cinc respostes, i accedir-hi a la resta amb les tecles de funció **F1** (pàgina següent) i **F2** (pàgina anterior).

Al costat de cada número de resposta figura l'identificatiu del seu autor, la seva data de creació i les **primeres 25 lletres** del text de la resposta.

La tecla **F4** produeix un text d'ajut que resumeix les possibilitats del servei de preguntes i respostes.

La tecla **F6** (sortir) permet retornar a la pantalla anterior, que conté la pregunta a la qual estaven associades les respostes.

La tecla **2** permet crear una nova resposta **a una pregunta** (vegeu més endavant l'apartat **Creació de noves respostes associades a una pregunta**).

La tecla **1** permet passar a llegir el text de les respostes.

Després d'escollir aquesta opció, caldrà identificar la primera resposta que es vol visualitzar entrant el seu número acabat amb la tecla ↵.

Per exemple, en aquest cas, amb una única resposta, caldria triar la resposta número **1**:

```
RESPOSTES
            data    : 22/03/91 hora:18.02
            usuari  : MANELIC
  TEMA: INFORMÀTICA I TELEMÀTICA
Pregunta: Modula

------------------ Text ------------------
EL MODULA2 ÉS UN LLENGUATGE DE PROGRAMACIÓ
INVENTAT PEL SR WIRTH. VE A SER UNA
AMPLIACIÓ DEL LLENGUATGE PASCAL AMB UNES
QUANTES CARACTERÍSTIQUES MOLT INTERESSANTS.
EX.: GESTIÓ DE MULTITASCA.

   Emissor:MODULERO   Data: 19/03/91

 RESP. ANT: F2-ANT RESP. SEG: F1-SEG
          SORTIR ->    F6-SUM
```

En cas d'existir diverses preguntes associades, es pot navegar directament a través d'elles amb les tecles **F1** i **F2**.

La tecla **F6** permet retornar a la pantalla on es llisten les respostes associades a una pregunta.

Les tecles **F9** i **F10** mantenen el significat habitual.

3.2.4 Creació de noves respostes associades a una pregunta

Des de la pantalla on es llisten les respostes associades a una pregunta, la tecla **2** permet crear una nova resposta a la pregunta visualitzada prèviament.

La nova resposta serà atribuïda a l'identificatiu d'usuari donat en entrar al servei de preguntes i respostes.

Si no s'ha entrat un identificatiu d'usuari registrat, el sistema demanarà un **pseudònim d'usuari** (+ ↵), que es farà servir per a cada nova pregunta o resposta que es creï durant la sessió en curs, a través d'una pantalla tal com:

```
Per poder utilitzar
el servei heu de
donar un pseudònim

(màxim 11 caràcters)

Pseudònim: _

(RECORDEU-LO PER ALS PROPERS DIES)
```

Els pseudònims sempre apareixeran precedits d'un asterisc (*) a les llistes de preguntes o respostes.

A continuació apareixerà la pantalla on es permet editar el text de la nova resposta:

```
RESPOSTES
           data  : 22/03/91 hora:18.20
           usuari: MANELIC
TEMA: INFORMÀTICA I TELEMÀTICA
       Títol de la pregunta
    Modula
________________ Text ________________
_

anul·lar:F4-GUI acabar:F6-SUM
Escriu el text de la resposta
```

L'entrada de la resposta es farà seguint les mateixes regles d'edició exposades per a la creació de missatges dins la missatgeria (apartat **Creació de missatges**).

La tecla **F4** permet cancel·lar l'operació sense cap efecte.

La tecla **F6** valida el text entrat i l'afegeix a la llista de respostes associades a la pregunta en qüestió.

A continuació es retorna a la pantalla que conté la llista de respostes associades a la pregunta, on es podrà veure al primer lloc de la llista la nova resposta creada, que serà la més recent.

Atenció: cal evitar fer servir en aquest context la tecla ↵ , que aquí té el mateix efecte que F4 (cancel·lació de l'operació).

3.2.5 Creació de noves preguntes

Des de la pantalla on es llisten les preguntes d'una de les àrees temàtiques, la tecla **2** permet crear una nova pregunta del tema.

La nova pregunta serà atribuïda a l'identificatiu d'usuari donat al moment d'entrar al servei de preguntes i respostes.

Si no s'ha entrat amb un identificatiu d'usuari registrat, es demanarà un **pseudònim d'usuari** abans de poder crear la nova resposta (tal com s'ha indicat a l'apartat **Creació de noves respostes associades a una pregunta**).

Abans de permetre la introducció del text d'una nova pregunta, el sistema demanarà que se li doni un **títol**:

```
PREGUNTES
            data   : 22/03/91 hora:18.45
            usuari : MANELIC
TEMA: HUMANITATS
            ALTA PREGUNTES

   anul·lar:F4-GUI  acabar:F6-SUM

         Escriu el text del títol: _
```

La tecla **F6** valida el títol entrat, i a continuació fa aparèixer la pantalla on es permet editar el text de la nova pregunta.

La tecla **F4** permet cancel·lar aquesta actuació.

En aquest exemple s'ha entrat el títol de pregunta **HONGARÉS**:

```
PREGUNTES
            data   : 22/03/91 hora:18.46
            usuari : MANELIC
   TEMA: HUMANITATS
            ALTA PREGUNTES
títol: HONGARÉS
----------------------------------------
Cerco diccionaris d'hongarès.
----------------------------------------
       anul·lar:F4-GUI  acabar:F6-SUM
       escriu el text de la pregunta.
```

L'entrada de la pregunta es farà seguint les mateixes regles d'edició exposades per a la creació de missatges dins la missatgeria (apartat **Creació de missatges**).

La tecla **F6** valida el text entrat, i l'afegeix a la llista de preguntes de l'apartat temàtic corresponent. A continuació es retorna a la pantalla amb la llista

de preguntes del tema, on es podrà veure al primer lloc de la llista la nova pregunta creada, que serà la més recent.

La tecla **F4** permet cancel·lar l'actuació sense fer efectiva la creació de la pregunta.

Les tecles **F9** i **F10** mantenen el significat habitual.

3.3 El Servei de Noticiari

3.3.1 Introducció

El **Noticiari** és un servei d'informació electrònica sobre temes de naturalesa educativa; especialment d'informàtica educativa i relacionats.

La lectura del noticiari electrònic pot fer-se en dues modalitats: **normal** i **ràpida**.

La **consulta normal** es fa introduint-se en les diverses seccions a través de menús o de paraules clau i navegant a través del contingut de les diverses seccions amb les tecles de funció.

La **consulta ràpida** es fa amb la selecció de les informacions desitjades en funció de la seva data d'entrada al Noticiari, de la secció a què pertanyen, i de la captura telemàtica de les pàgines seleccionades per poder procedir després a la seva lectura posterior, ja desconnectats de la línia telefònica.

La pantalla d'entrada al servei presenta les opcions de consulta disponibles:

```
Servei de noticiari:



                    1. consulta normal
                    2. consulta ràpida



premeu la vostra opció:
sortir : F9-fi
```

Triant l'opció **1** (**consulta normal**), una portada inicial exposa que la comunicació amb la redacció del Noticiari, pot fer-se trametent un missatge a l'usuari **NOTI+BÚSTIA**.

Tot seguit s'accedeix a la portada del Noticiari, que té un aspecte semblant al següent:

1 PRESENTACIÓ	**2**	**FOR**MACIÓ PROFESSORS
NOTICIARI DEL	3	SOFTWARE **EDU**CATIU
PIE	**4**	**LLI**BRES/DOCUMENTACIÓ
PROGRAMA	**5**	**EQU**IPAMENT MATERIAL
D'INFORMÀTICA		
EDUCATIVA	**6**	INFORMACIÓ **TEL**EMÀTICA
FIRA	**7**	**AGE**NDA
D'INFORMÀTICA		
MIREU **9*3*5**	**8**	**INF**ORMACIÓ TÈCNICA
BUTLLETÍ FW	**9**	**NOT**ÍCIES
NÚMERO 7		
MIREU PUNT: **4*6**	**10**	INFORMACIÓ **CUR**RICULAR
NOU VIDEOTEXT	**11**	**INS**TITUCIONS:ICE UAB,
D.G. JOVENTUT		D.G. JOVENTUT I TIDOC
MIREU PUNT **11*3**		
	12	**GUI**A DEL DEPARTAMENT
Escriviu el		D'ENSENYAMENT
núm. de l'op-	**13**	**BE**QUES, PREMIS I AJUTS
ció + RETORN		

Dins de la portada s'observa un menú d'opcions que permet accedir a les diverses seccions si es prem el número corresponent seguit de ↵ .

Igualment, s'observen claus mnemotècniques ressaltades ("**mnemos**"), que són els codis, generalment de tres lletres, que permeten accedir igualment a cada opció des de qualsevol punt del

Noticiari, escrivint les lletres sobreil·luminades de l'opció desitjada i ↵ .

La portada també conté informacions referents a les notícies més recents, on s'indica a dins de quina secció o subseccions dins es troben.

Cal indicar que en algunes ocasions l'entrada a una secció no implica l'accés directe a les notícies, sinó que es dóna lloc a un menú de nivell inferior, tal com es mostra a l'exemple següent:

```
                SOFTWARE  EDUCATIU

            1.  MATEMÀTIQUES
            2.  FÍSICA
            3.  QUÍMICA
            4.  CIÈNCIES NATURALS
            5.  BIOLOGIA
            6.  LLENGÜES
            7.  ANGLÈS
            8.  FILOSOFIA
            9.  GEOGRAFIA I HISTÒRIA
           10.  ADMINISTRATIU
           11.  AUTOMOCIÓ
           12.  EINES

PREMEU EL NÚM. DE L'OPCIÓ +  RETORN
TORNEU AL MENÚ PPAL./SUMARI  F6
```

Podem, doncs, dir que l'estructura del Noticiari és arborescent, tal com es mostra a l'esquema següent:

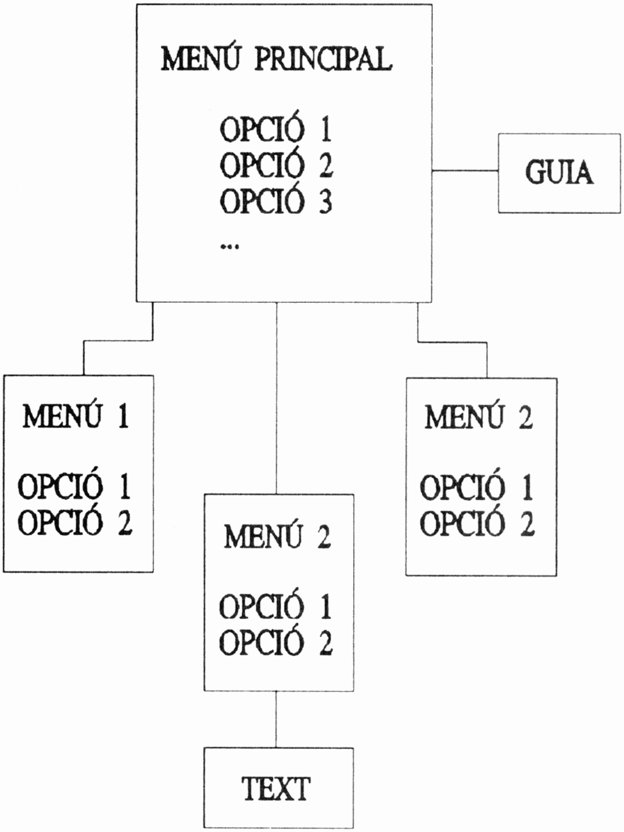

La navegació a través del noticiari es fa amb les tecles de funció, d'acord amb les regles que s'exposen al següent quadre:

F1	Passa a la **pàgina següent**
F2	Retorna a la **pàgina anterior**
***F2**	Retorna al **menú anterior**
F3	**Repeteix** una pàgina
F4	Accedeix a un **text d'ajut**
F5	**Anul·la** l'**última comanda** feta
F6	Torna al **menú principal**
***F6**	Surt fora del noticiari i accedeix al **menú de la XTEC**
F7	**Esborra** l'**últim caràcter**
nRETORN	**Passa** el control **a** l'**opció n del menú** (nivell inferior)
mnemo+ **RETORN**	**Passa** el control **al** punt que té el **mnemo** associat
F9	Surt al **Menú d'Acollida**
F10	Accés a **funcions auxiliars** (penjar, capturar,...)
nF3	**Passa** el control **a** l'**opció n del mateix nivell** (germà)

3.3.3 Consulta ràpida

En la modalitat de consulta ràpida l'usuari selecciona un conjunt de pàgines i indica, a través de la pantalla que es mostra a continuació, les dades següents:

- Marge de dates entre les quals s'han inserit les notícies.

- Secció (o seccions) a què pertanyen les notícies. La identificació de les seccions es fa a través de les seves claus mnemotècniques.

```
        NOTICIARI ---  CONSULTA RÀPIDA

   Captura de notícies inserides entre:


     DIA: 15                DIA: 22
     MES: 03                MES: 03
    ANY: 1991              ANY: 1991
  DATA INICIAL           DATA FINAL

     Escriviu els mnemotècnics de les
      seccions que vulgueu consultar:
        FOR--- --- ---------
        --- --- --- ---------
      ('000' per totes les seccions)
   confirmeu cada un d'ells amb  RETORN
     per passar a fer la captura  F6
-------------------------------------------
Ajut  F4   Anul·lar la consulta  F5
Consultar mnemotècnics  F3
Validar dades  RETORN
Camp següent  F1  Camp anterior  F2
```

Un cop plantejada la consulta, el sistema indica a l'usuari quantes pàgines s'obtenen, i l'usuari pot confirmar la consulta o anul·lar-la. En cas de confirmació de la consulta, l'usuari haurà de disposar els mecanismes de captura de pàgines que s'exposen a l'apartat **Funcions auxiliars en línia**

a fi de poder enregistrar en un arxiu el contingut de les pàgines amb la finalitat de poder donar lloc a la seva visualització posterior, un cop finalitzada la connexió telemàtica.

ANNEX I. EMULACIONS I PARÀMETRES DEL SERVEI VIDEOTEX DE LA XTEC

A. PARÀMETRES DE LA COMUNICACIÓ

Per accedir i consultar el **Servei de Videotex de la XTEC**, ha de configurar-se el software de comunicacions en la forma que s'indica, tenint en compte que això no caldrà quan es faci servir el software **OLIMP**, que ha estat lliurat als centres (que ja conté aquests valors per defecte):

Norma **CEPT2** (**Minitel**):

Prefix	:	93
Número	:	2683388
Emulació	:	Minitel
Velocitat	:	V23 1200/75 bauds
Format	:	7 bits dades,1 parada
Paritat	:	Paritat parell

Norma **CEPT1** (**Ibertex**):

Número	:	031
NRI	:	*234066109#
Emulació	:	CEPT
Velocitat	:	V23 1200/75 bauds
Format	:	8 bits dades,1 parada
Paritat	:	Sense paritat

B. Configuració de les tecles de funció.

Per poder consultar de forma adequada el servei videotex de la XTEC les tecles de funció i les especials han d'estar configurades de forma que donin lloc als codis que s'especifiquen tot seguit:

Per a accés Ibertex:

F1	09 #
F2	08 #
F3	86 #
F4	0A #
F5	84 #
F6	0B #
F7	83 #
F9	1E #
↵	#

Per accés Minitel:

F1	19 72
F2	19 66
F3	19 67
F4	19 68
F5	19 69
F6	19 70
F7	19 71
F9	19 73
↵	19 65

Tots els valors indicats són hexadecimals, amb l'excepció del caràcter **#**, que és l'habitual en l'entorn Ibertex (i que es correspon amb el valor hexadecimal **23**).

IMPRES DE SOL·LICITUD D'USUARI DE LA XTEC

Sol·licitud d'alta del servei de missatgeria videotex de la Xarxa Telemàtica Educativa de Catalunya (XTEC)

Ompliu la sol·licitud en majúscules o a màquina i dirigiu-la a:

A OMPLIR PEL PROGRAMA D'INFORMÀTICA EDUCATIVA

Identificador: ____________________

Contrasenya: ____________________

Data d'alta: ____________________

Data de baixa: ____________________

Programa d'Informàtica Educativa
Serveis Telemàtics

Avgda. Francesc Cambó 21, 4t
08003 Barcelona

o envieu-la per FAX al número (93)3100866

Cognoms: ____

Nom: ____

Categoria (Professor/...): ____

Assignatures o àrees de les quals s'ocupa:

____

Codi XTEC del centre:

				+ B	Ú	S	T	I	A

Atenció En cas que el centre *no* estigui donat d'alta en el servei XTEC cal acompanyar aquest imprès de la *sol·licitud d'alta del centre en el servei XTEC.*

Localitat i data: ____

Vist i plau

El director del centre

Signatura de l'interessat

Atenció Aquesta sol·licitud *només* serveix per obtenir, com a usuari, l'identificador de *Videotex*; l'accés a aplicacions *no-Videotex* (ÀGORA, HERMES ...) cal fer-lo a través de l'identificador del centre.

Els usuaris que necessitin identificador *no-Videotex* per participar en alguna activitat concreta cal que es posin en contacte amb el responsable de la mateixa.

Generalitat de Catalunya
Departament d'Ensenyament
Programa d'Informàtica Educativa

DISSENY J. M. CARBALLÉS · VALDEREZ COELHO DA PAZ